УТВЕРЖДАЮ:
Менеджер по эксплуатации и техническому обслуживанию ЗР КТК-Р
А. А. Дмитрюков

«29» июня 2020 г.

Опросный лист №1 к заявке № 31400
Комплект для горячего водоснабжения Vitosol 141-FM, тип SVKF.C крепежным комплектом Vitosol 200-F SVK для крепления с крепежным уголком.

№	Наименование технических характеристик, данные	Требуемые технические характеристики, данные	Предлагаемые технические характеристики, данные (заполняется конкурсантом)
1.	Тип, марка , модель **(заполняется конкурсантом)**		
2.	Назначение	Для обеспечения горячим водоснабжением зданий.	
3.	Комплектация:	1. Плоский солнечные коллектор Vitosol 100 FM (тип SVKF)– 2шт. 2. Бивалентный 250-литровый емкостной водонагреватель Vitocell 100-B/-W – 1шт. 3. Крепежный комплект Vitosol 200-F SVK для крепления с крепежным уголком -1 шт. 4. Электронагревательная вставка EHE – 1 шт.	
4.	Класс энергоэффективности	A+	
Характеристики Плоского солнечного коллектора Vitosol 100 FM (тип SVKF)			
5.	Количество, шт.	2	
6.	Тип	SVKF	
7.	Вид коллекторов	Плоский	
8.	Площадь абсорбера, м2	2,01	
9.	Площадь брутто, м2	2,18	
10.	Площадь апертуры, м2	2,02	
11.	Габариты (Д*Ш*В), мм (рис.1)	73*1056*2066	
12.	Масса, кг	37	
Характеристики Бивалентного емкостной водонагревателя Vitocell 100-B/-W			
13.	Количество, шт.	1	
14.	Тип	CVBA	
15.	Объём, л	250	
16.	Габариты (Д*Ш*В), мм	1485*860*631	
17.	Масса, кг	124	
18.	Материал корпуса водонагревателя	Нержавеющая сталь	
19.	Покрытие	Эмалированное Ceraprotect	
20.	Количество теплообменников, шт.	2	
21.	Тип теплообменников	Трубчатые	

22.	Дополнительный нагрев за счёт основного (собственного) источника	Да	
Характеристики Электронагревательной вставки ЕНЕ			
23.	Номинальная мощность, кВт	6	
24.	Номинальное напряжение, В	380	
25.	Номинальный ток, А	8,7	
26.	Объем, обогреваемый нагревательной вставкой, л	110	
27.	Время нагрева с 10 до 60 °С, с	1,1	
28.	Общая ширина (емкостный водонагреватель с насосной группой Solar-Divicon и электронагревательной вставкой), мм	778	
29.	Минимальное расстояние от стены емкостного водонагревателя для уст-новки электронагревательной вставки, мм	650	

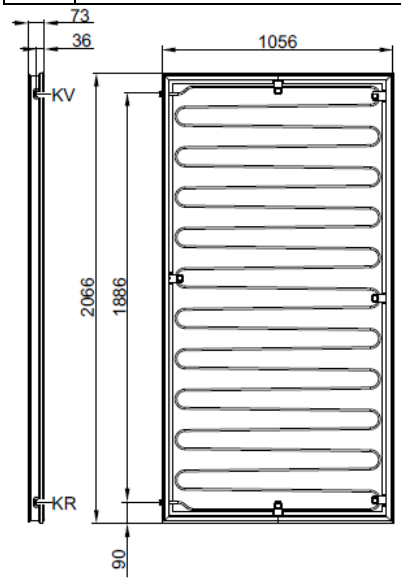

Рис. 1. Размеры Плоский солнечные коллектор Vitosol 100 FM (тип SVKF)

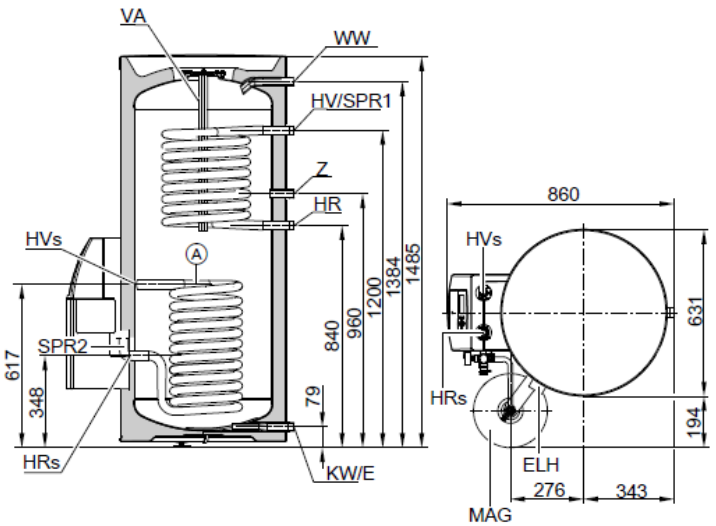

Рис. 2. Бивалентного емкостной водонагревателя Vitocell 100-B/-W

Плоский солнечные коллектор Vitosol 100 FM (тип SVKF)

Бивалентный 250-литровый емкостной водонагревателя Vitocell 100-B/-W

Модель аналога: Vitosol 141-FM.

«29» июня 2020 г.

Составил: инженер - электрик ЗР _____ С.Ю. Дубограй